SCHEDA TECNICA

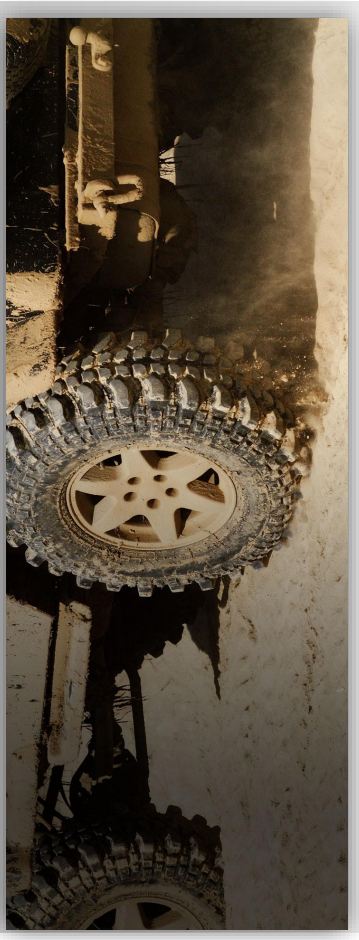

mes connettori
componenti per il cablaggio
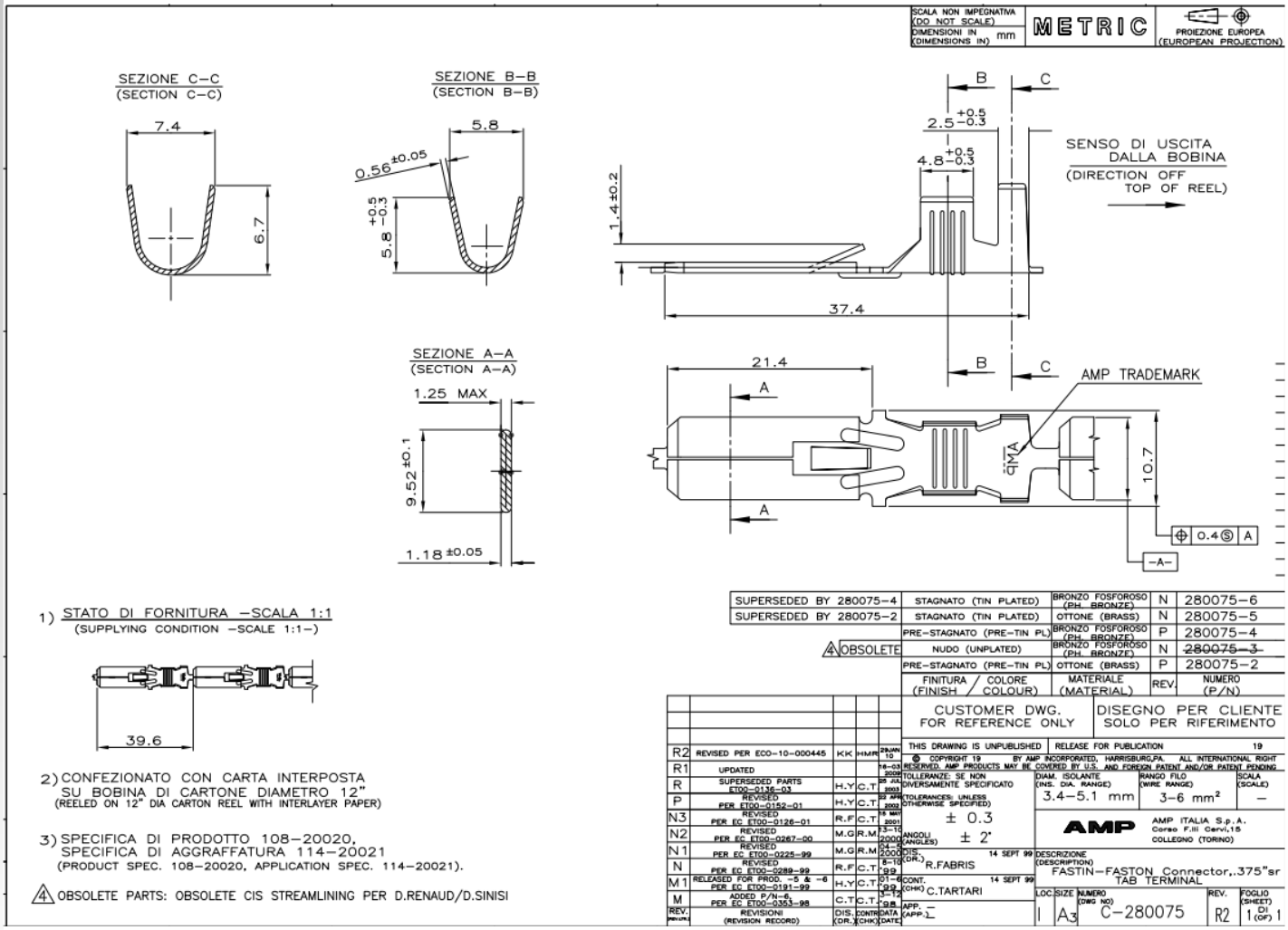
M 015159