M 0204515

SCHEDA TECNICA

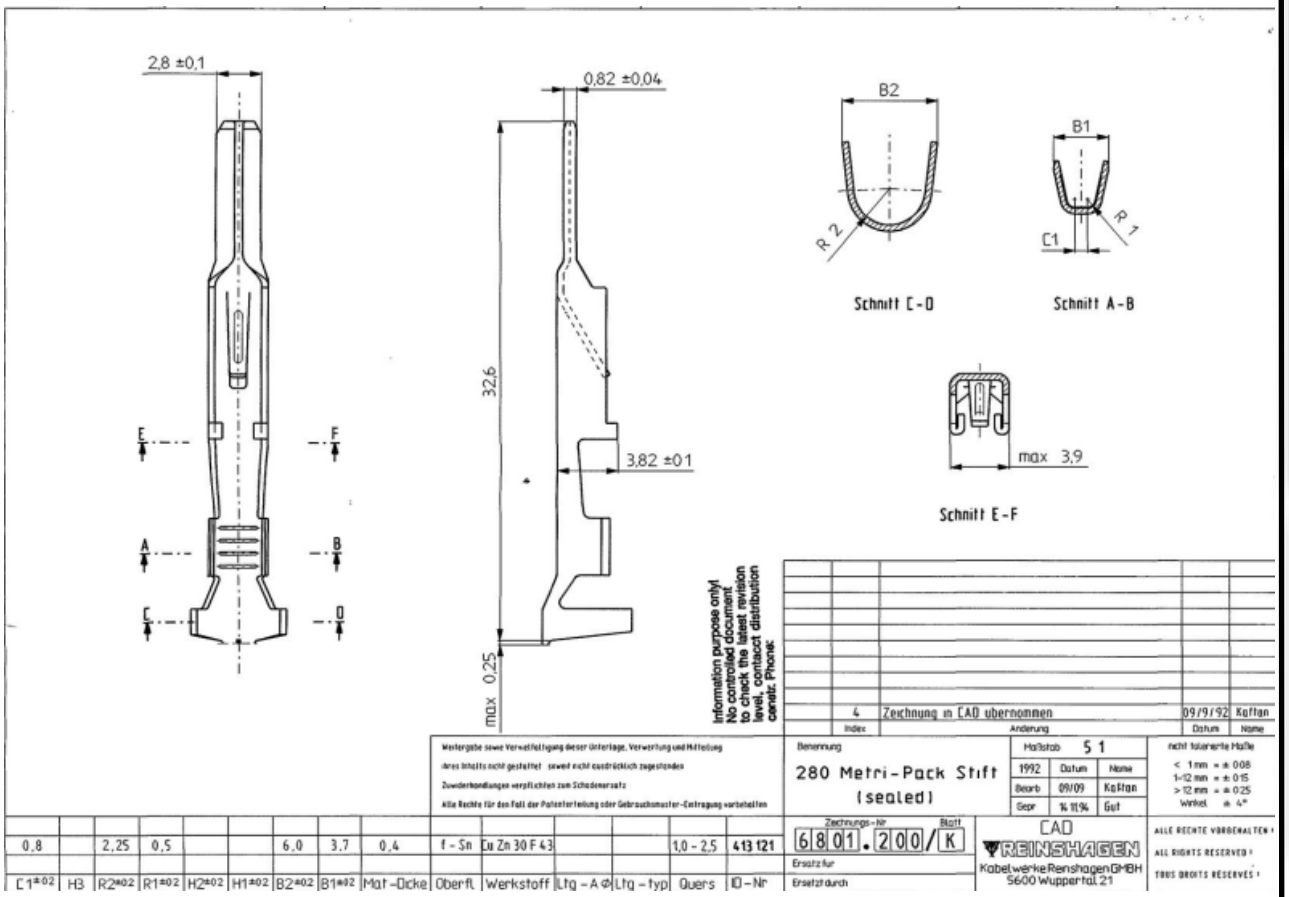

mes connettori

componenti per il cablaggio