M 101.710

SCHEDA TECNICA

Capucci in silicone per interruttori e pulsanti IP66

Cappucci in ottone nickelato e silicone per interruttori e pulsanti. Protezione da polvere, sabbia e acqua.
con rondella di montaggio stampata o con OR integrato.

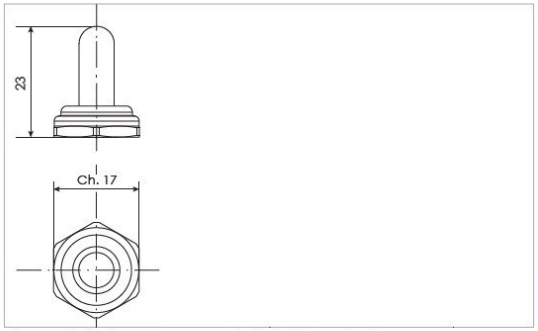

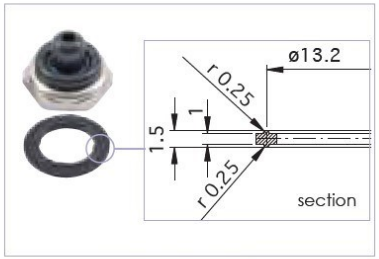

E' consigliato spruzzare del lubrificante tipo SP 7 ADESIL (antiadesivo al polixiloxane) all'interno dei cappucci, prima del montaggio, per ridurre gli attriti ed evitare la rottura degli stessi.

We recommend to spray SP 7 ADESIL (polyxiloxane anti-adhesive) lubricant inside the caps, before assembly, to reduce friction and avoid breakage.

Material	IP Grade	UV Resistance	T° Min-Max	Flexibility	Mechanical resistance
Silicone	IP66	++	-55 +180 °C	++	-

Color	Material	Nut		NBR washer	O-Ring			Thread type
		White	Black					
	Silicone	•		•		•		ø12 x 0,75

mes connettori
componenti per il cablaggio