M 180930-1

SCHEDA TECNICA

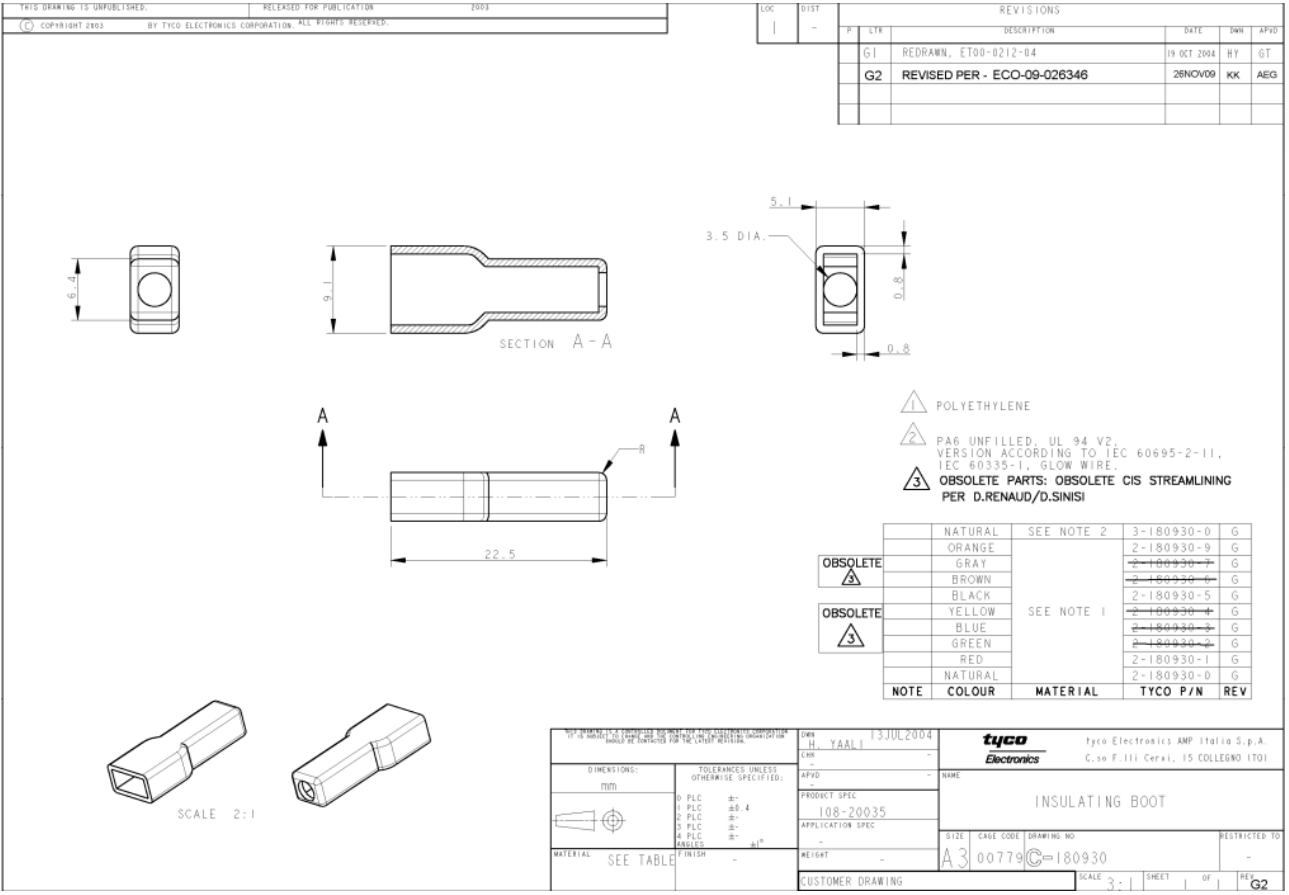

mes connettori

componenti per il cablaggio