M 182663-1

SCHEDA TECNICA

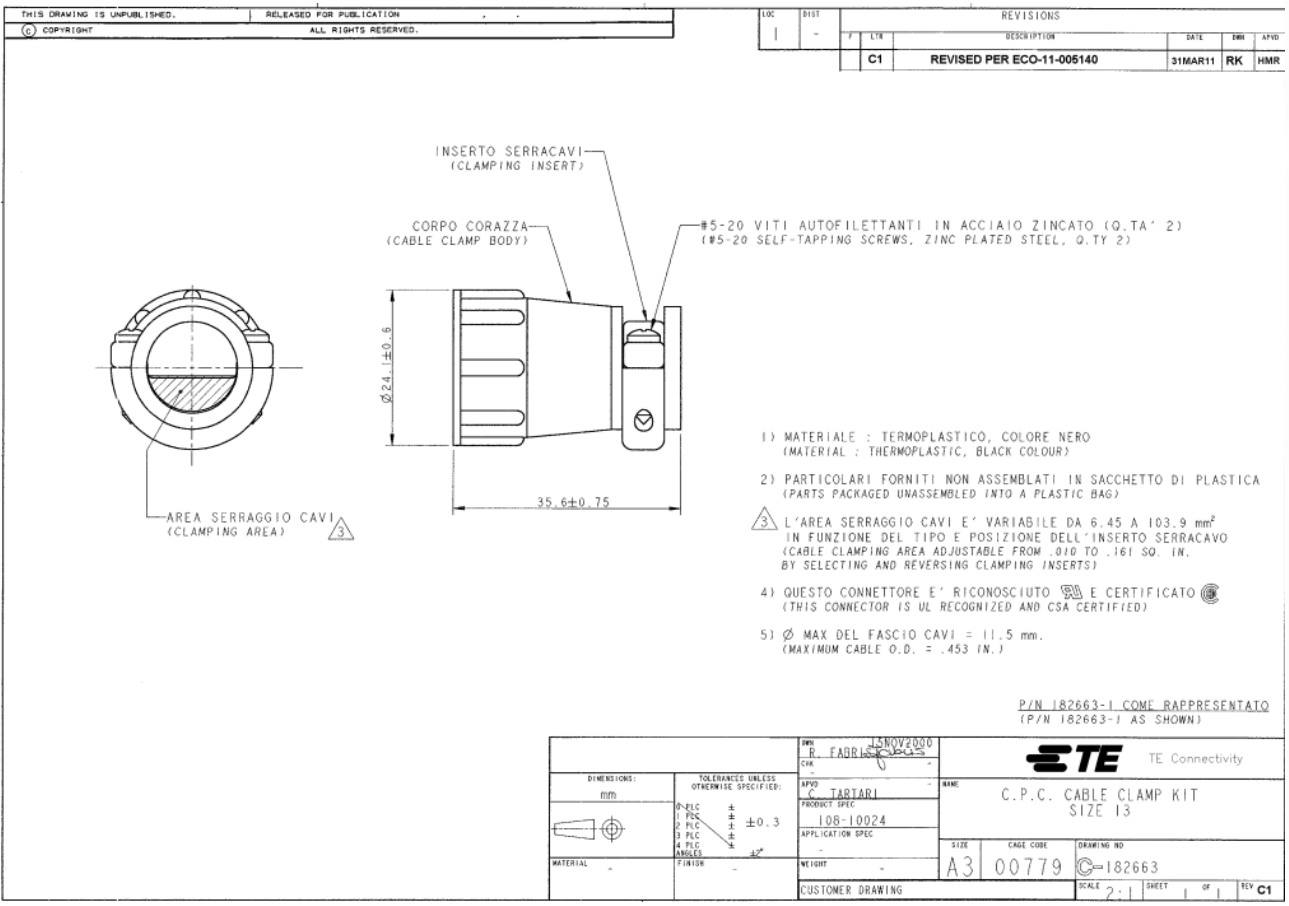

mes connettori

componenti per il cablaggio