M 284716-2

SCHEDA TECNICA

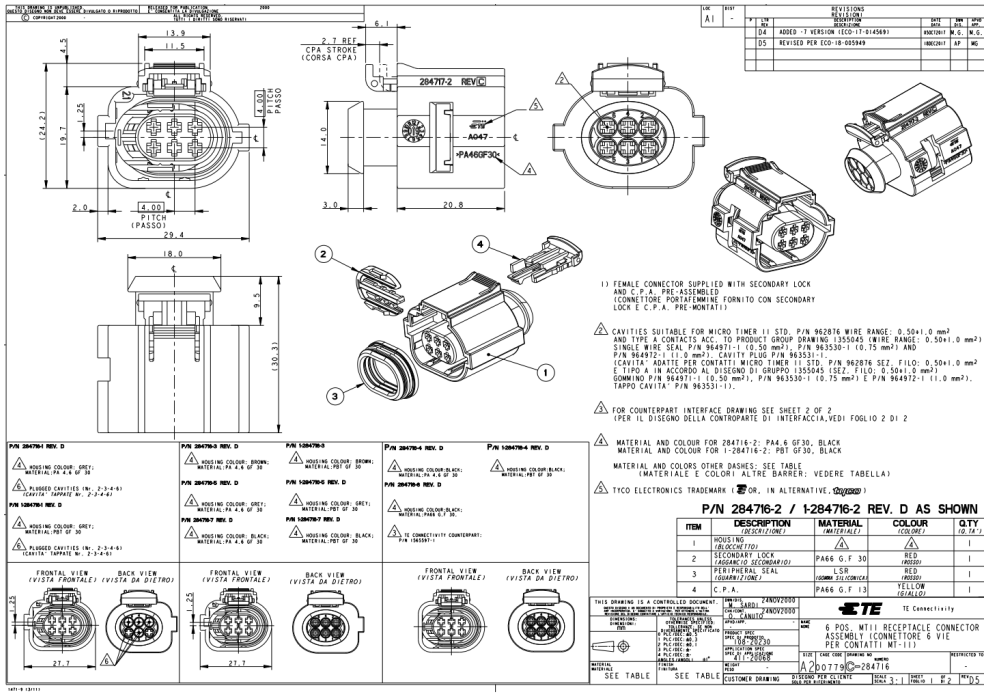

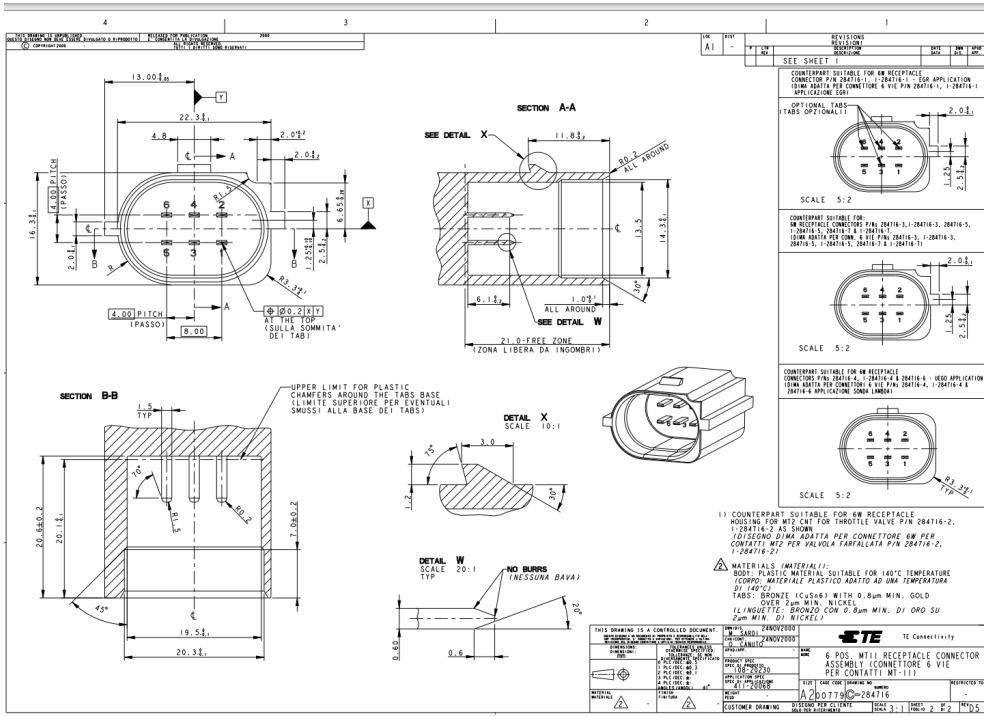

mes connettori

componenti per il cablaggio