M 609384

SCHEDA TECNICA

connettore pts 3 vie p.f. circolare serie 150

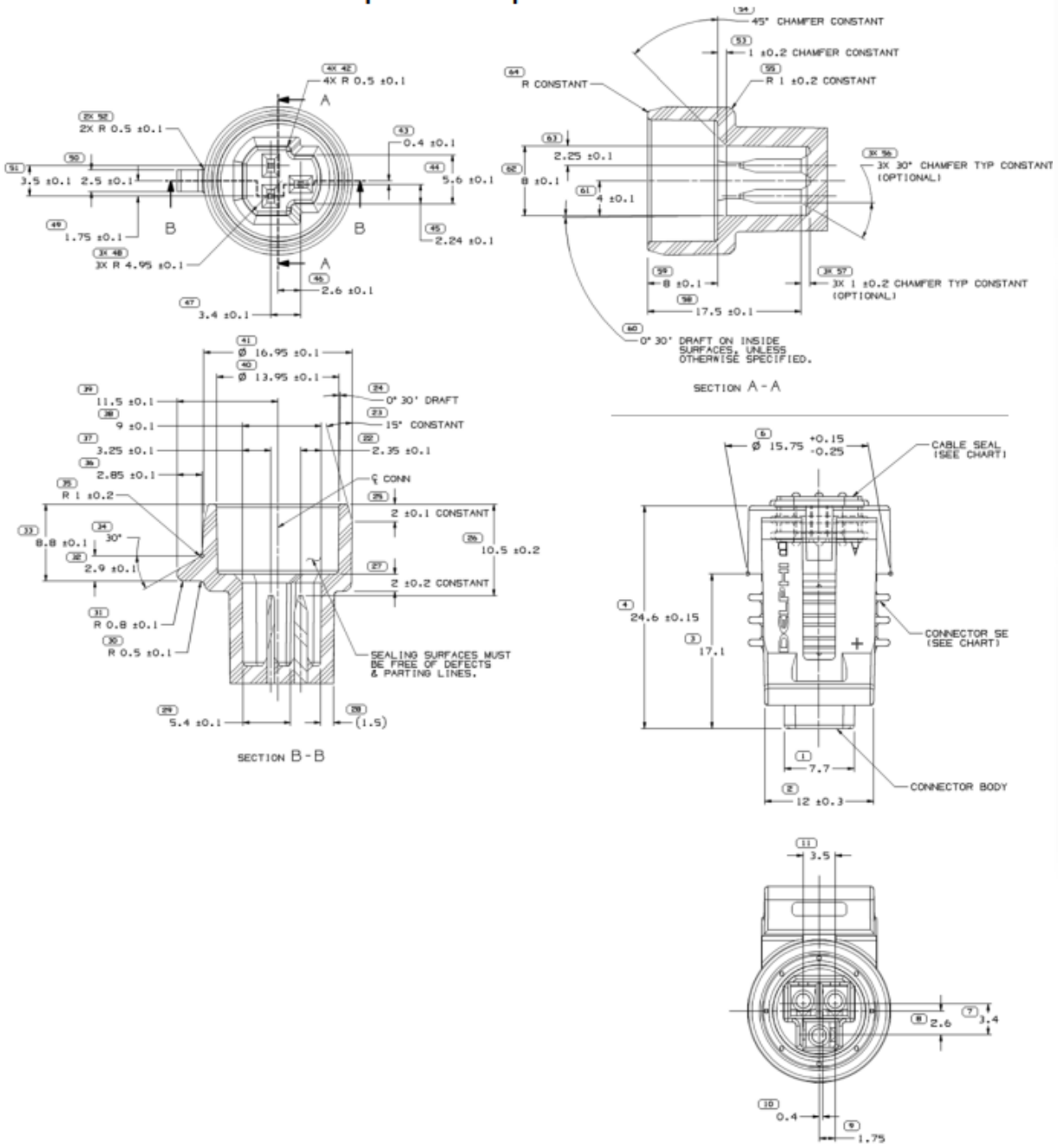

mes connettori

componenti per il cablaggio