SCHEDA TECNICA

M 776429-4

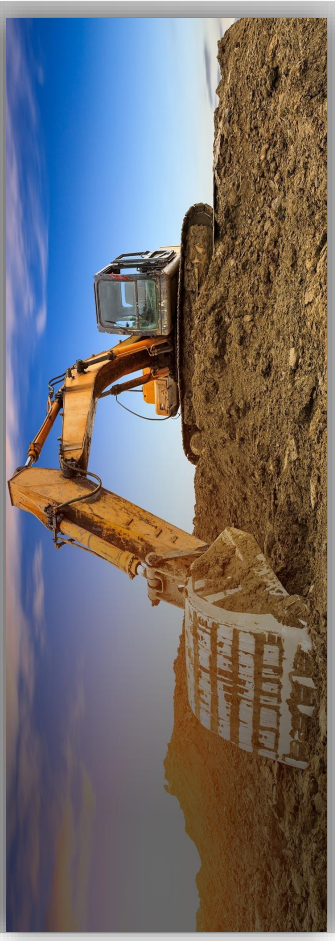

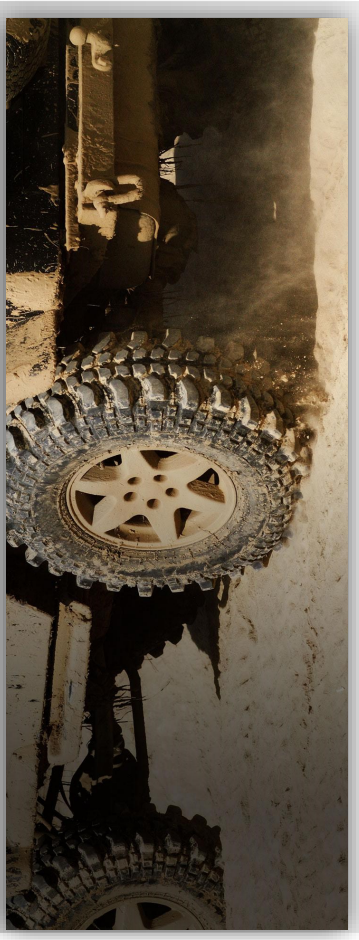
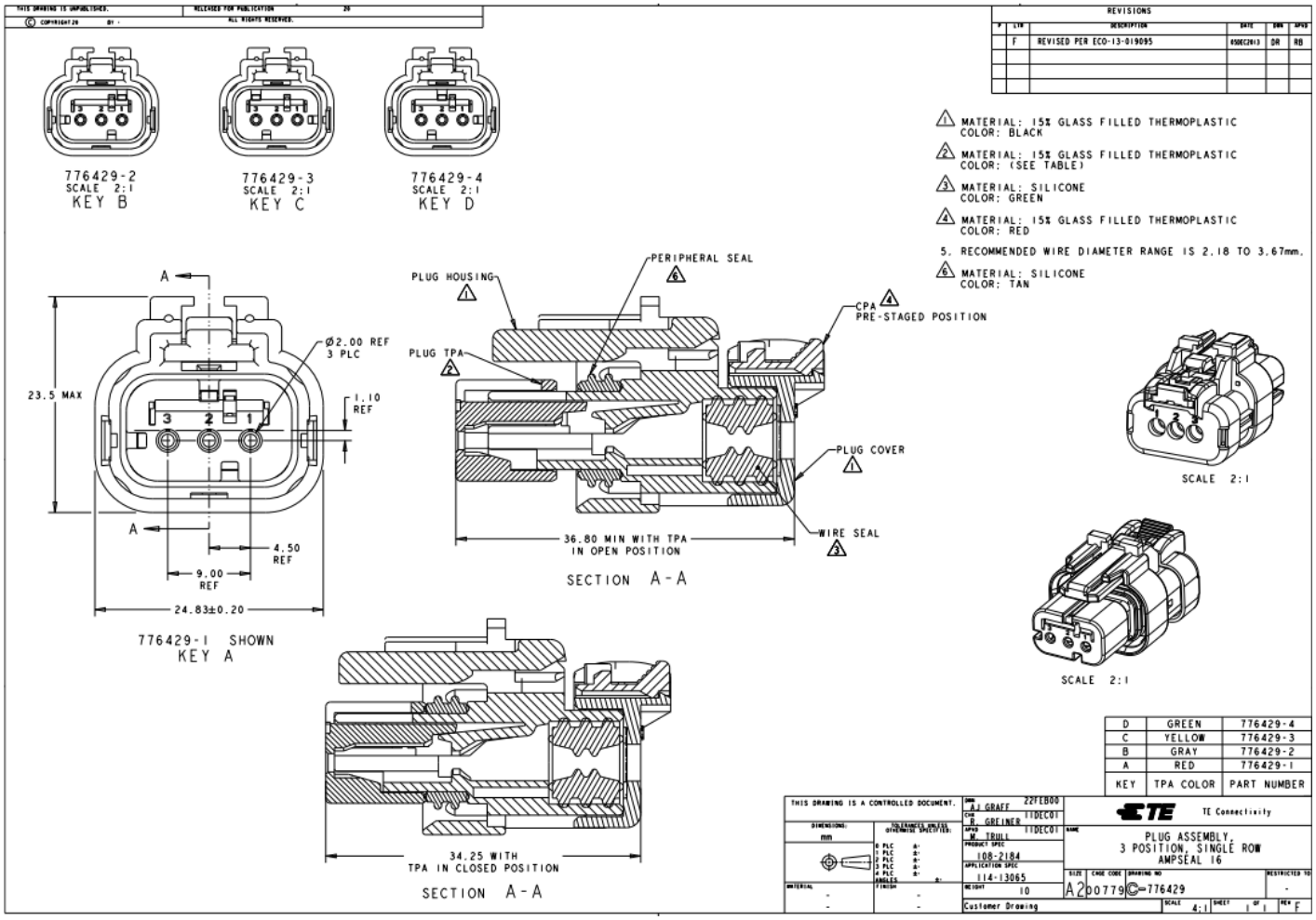
mes connettori
componenti per il cablaggio