M 967325-3

SCHEDA TECNICA

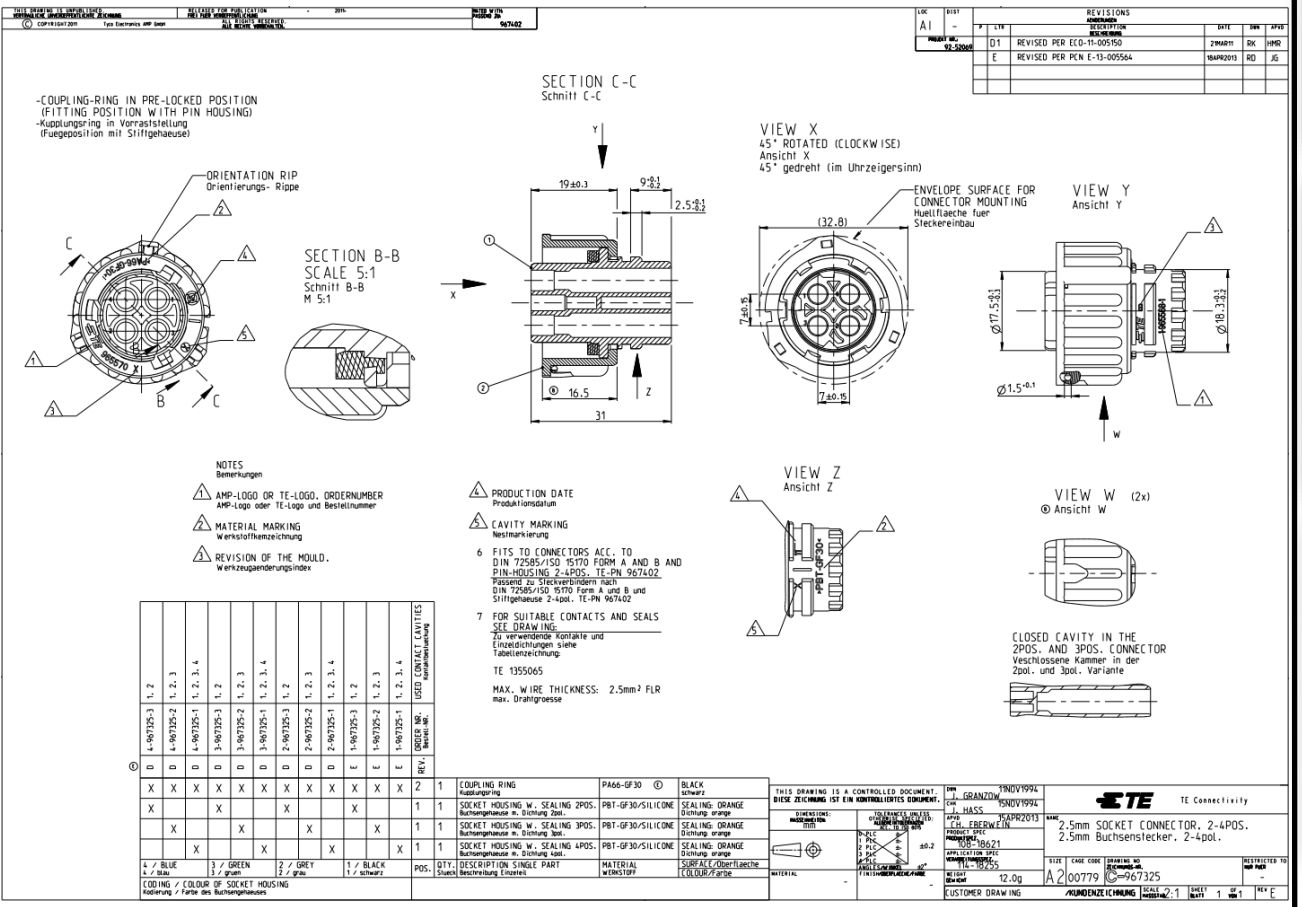

REV.	ORDER NR. Bestell-Nr.	USED CONTACT CAVITIES Kontaktbenutzung	POS.	QTY. Stuck	DESCRIPTION SINGLE PART Beschreibung Einzelteil	MATERIAL WERKSTOFF	SURFACE/Oberflaeche COLOUR/Farbe
D	4-967325-3	1, 2	2	1	COUPLING RING Kupplungsring	PA66-GF30 ⑥	BLACK schwarz
D	4-967325-2	1, 2, 3	1	1	SOCKET HOUSING W. SEALING 2POS. Buchsengehaeuse m. Dichtung 2pol.	PBT-GF30/SILICONE	SEALING: ORANGE Dichtung orange
D	4-967325-1	1, 2, 3, 4	1	1	SOCKET HOUSING W. SEALING 3POS. Buchsengehaeuse m. Dichtung 3pol.	PBT-GF30/SILICONE	SEALING: ORANGE Dichtung orange
D	3-967325-3	1, 2	1	1	SOCKET HOUSING W. SEALING 4POS. Buchsengehaeuse m. Dichtung 4pol.	PBT-GF30/SILICONE	SEALING: ORANGE Dichtung orange
D	3-967325-2	1, 2, 3					
D	3-967325-1	1, 2, 3, 4					
D	2-967325-3	1, 2					
D	2-967325-2	1, 2, 3					
D	2-967325-1	1, 2, 3, 4					
E	1-967325-3	1, 2					
E	1-967325-2	1, 2, 3					
E	1-967325-1	1, 2, 3, 4					

4 / BLUE 4 / blau; 3 / GREEN 3 / gruen; 2 / GREY 2 / grau; 1 / BLACK 1 / schwarz

mes connettori

componenti per il cablaggio