SCHEDA TECNICA

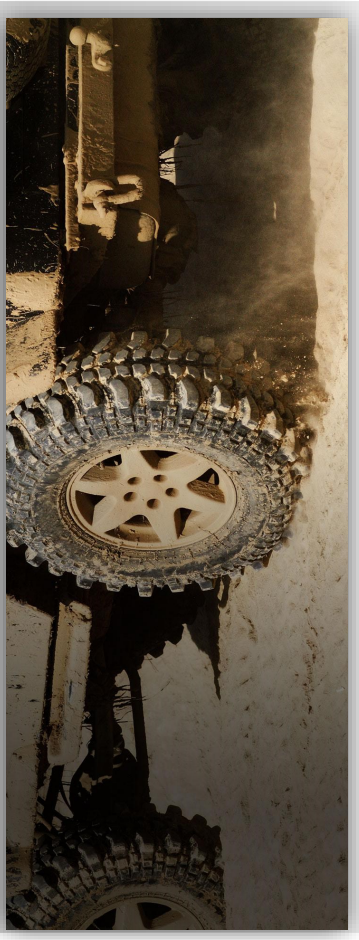

mes connettori
componenti per il cablaggio
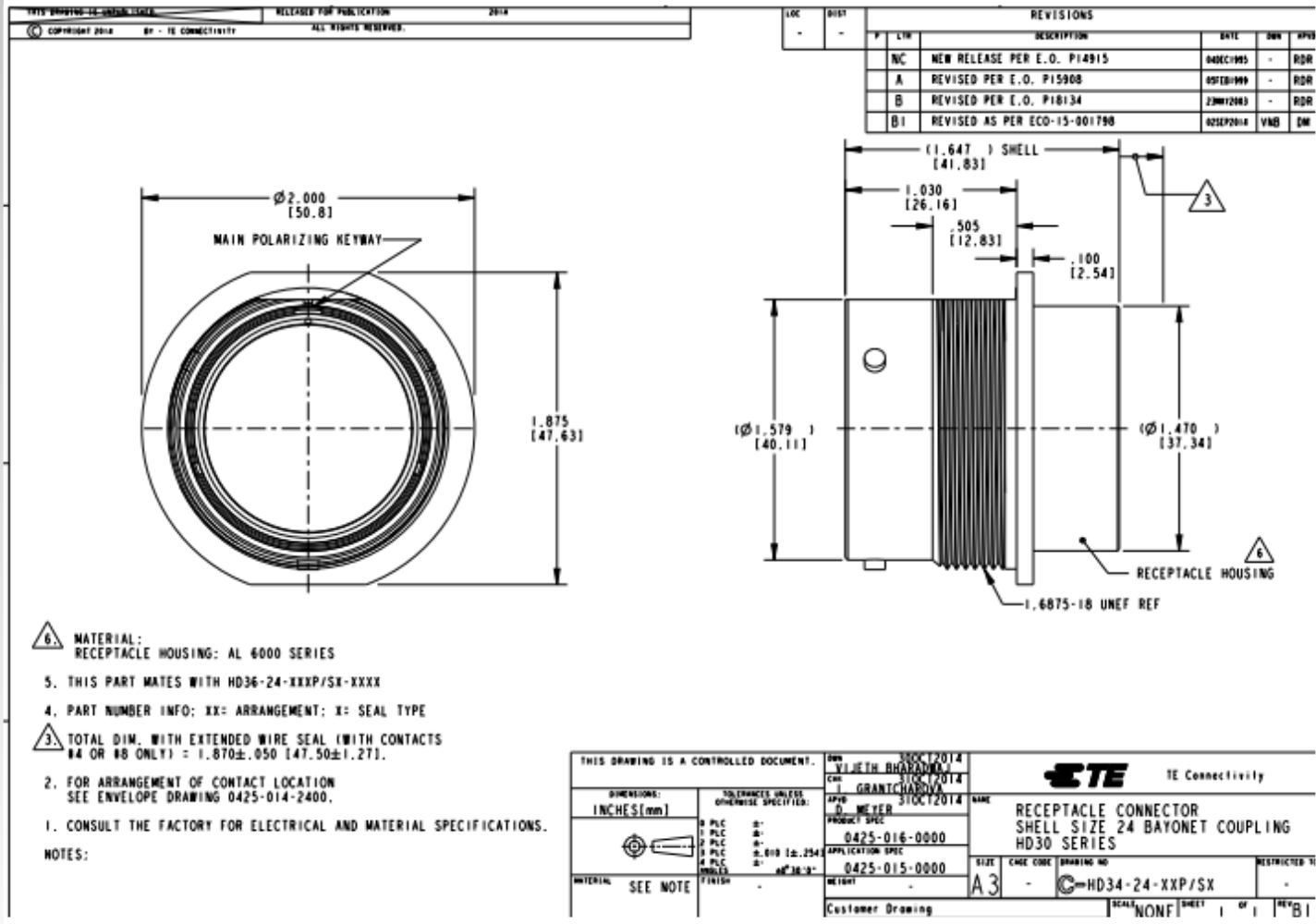
M HD34-24-23P_