M HD 36-18-8SE

SCHEDA TECNICA

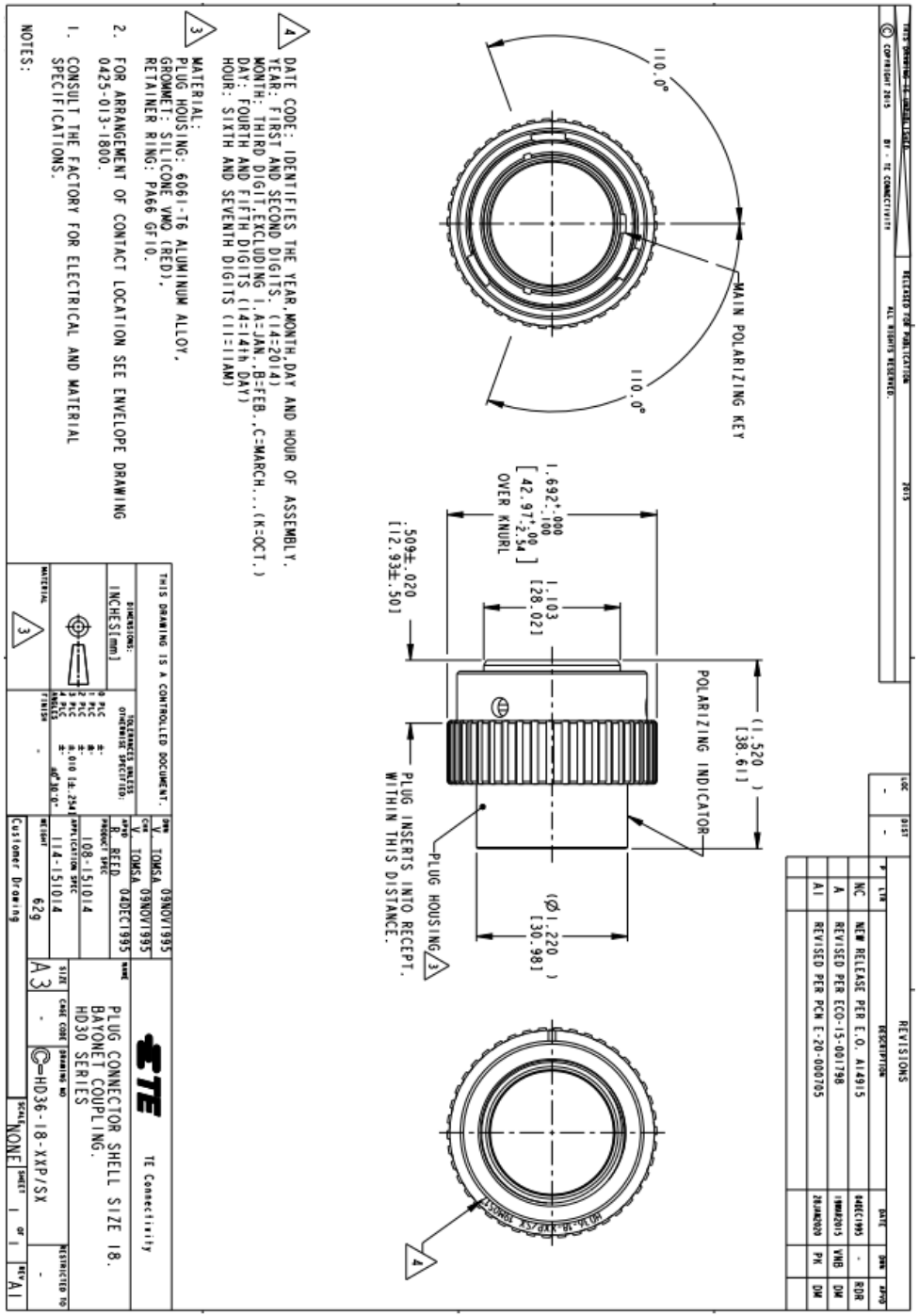

mes connettori

componenti per il cablaggio