SCHEDA TECNICA

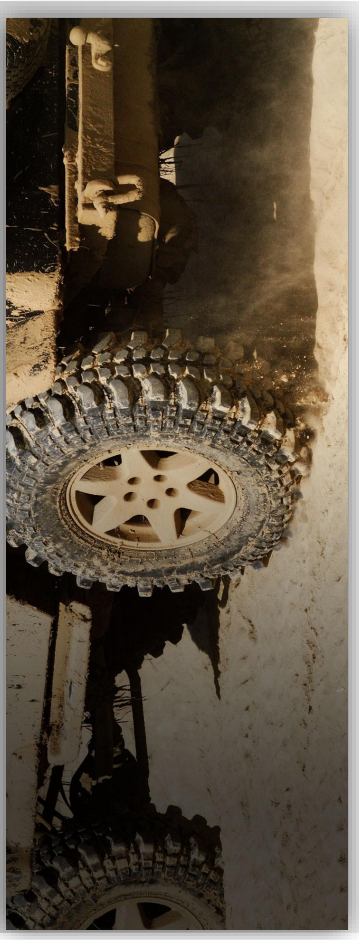

mes connettori
componenti per il cablaggio
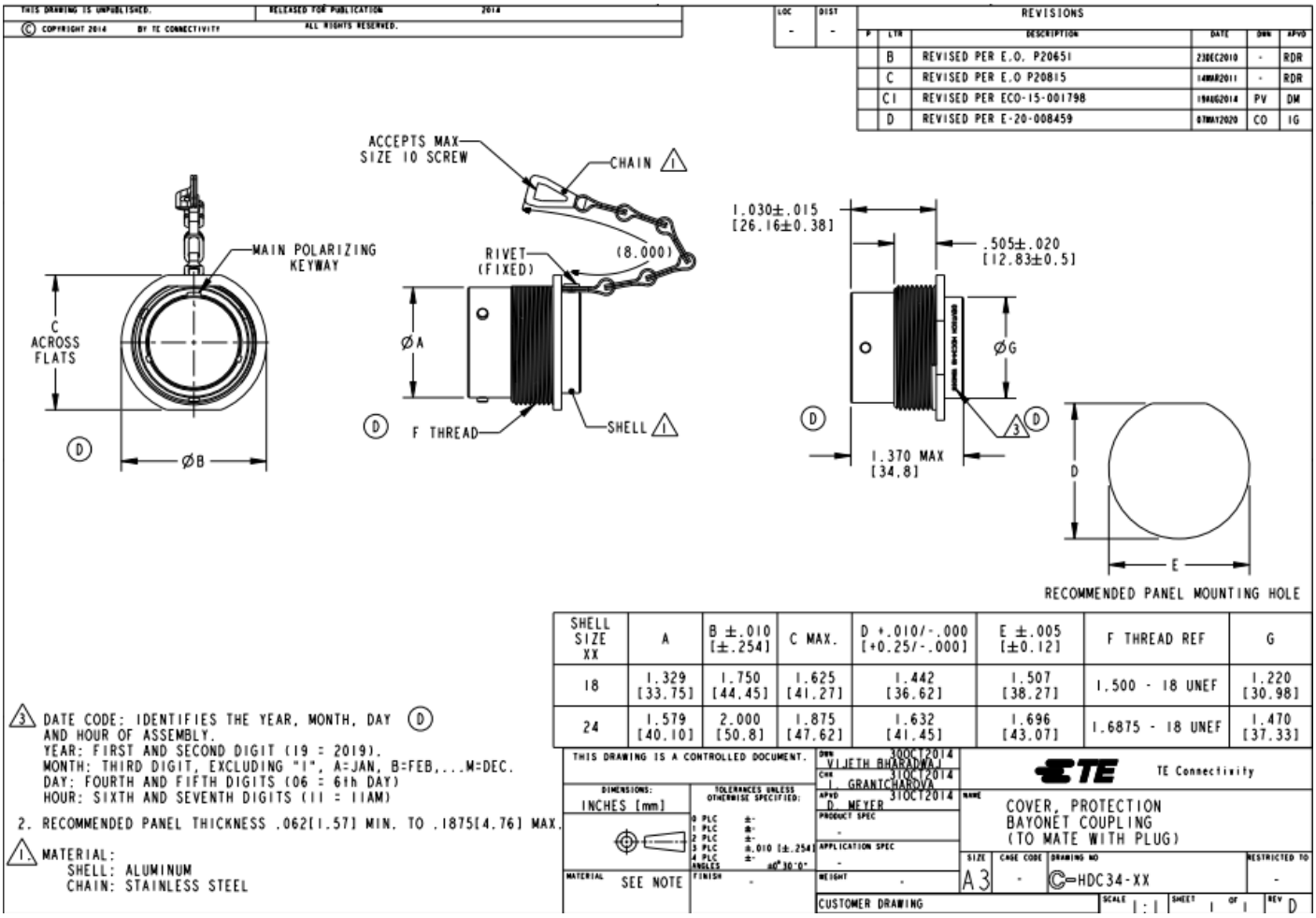
M HDC34-24