SCHEDA TECNICA

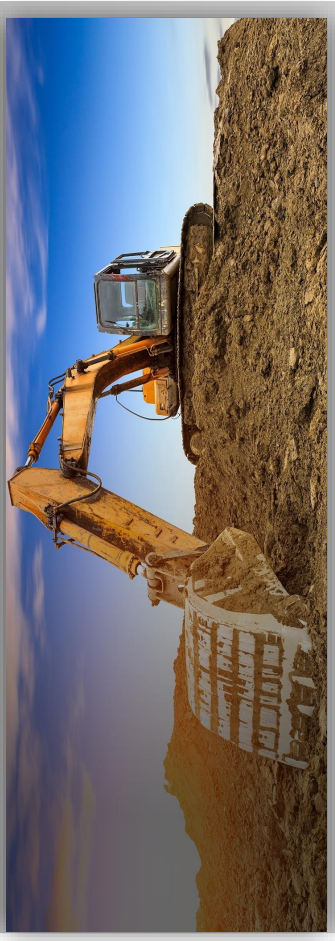

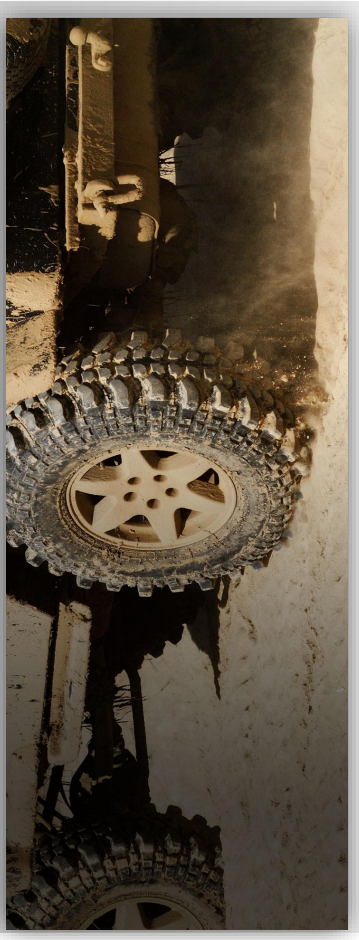

mes connettori
componenti per il cablaggio
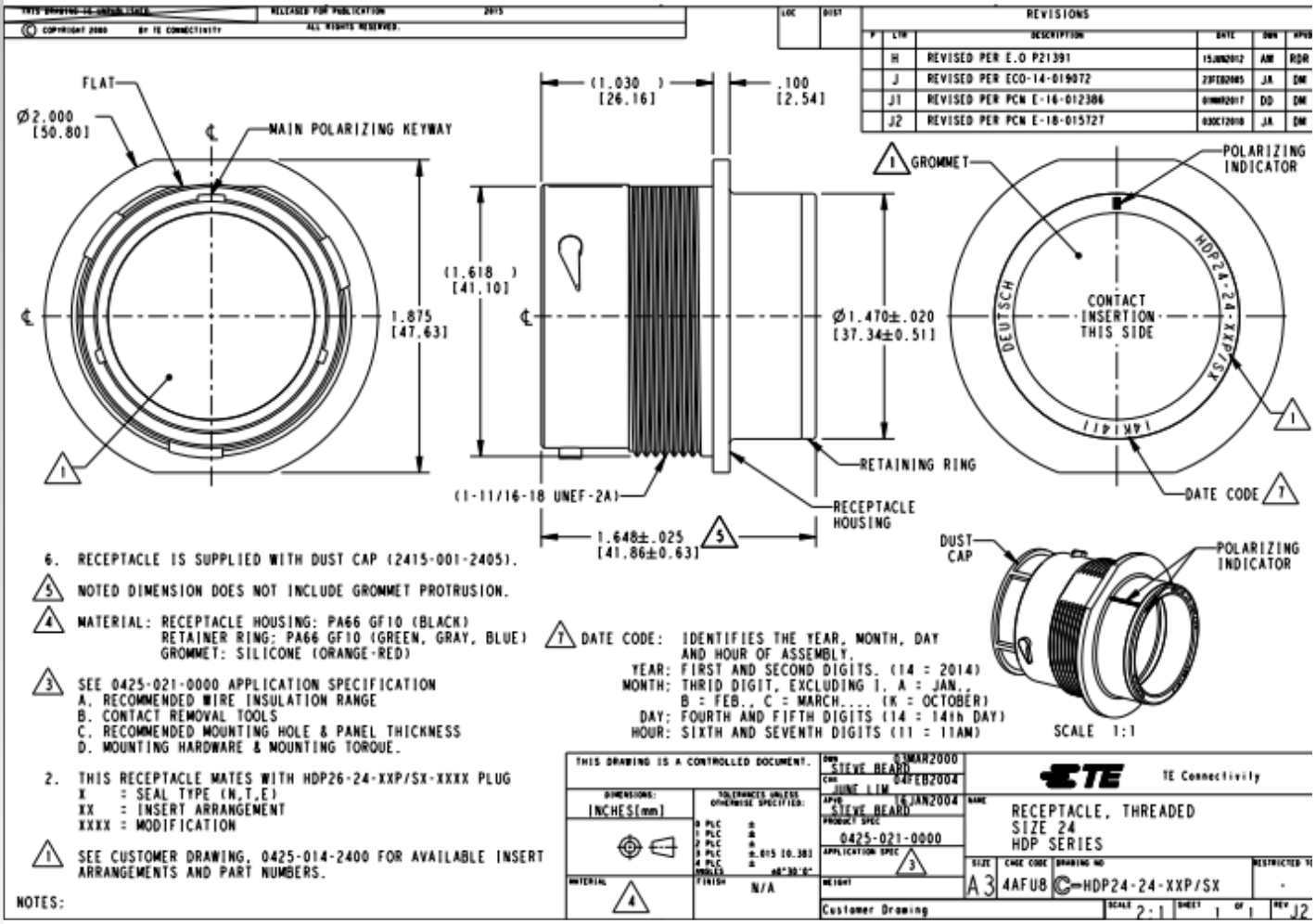
M HDP24-24-18P_