M HDP24-24-33S_

SCHEDA TECNICA

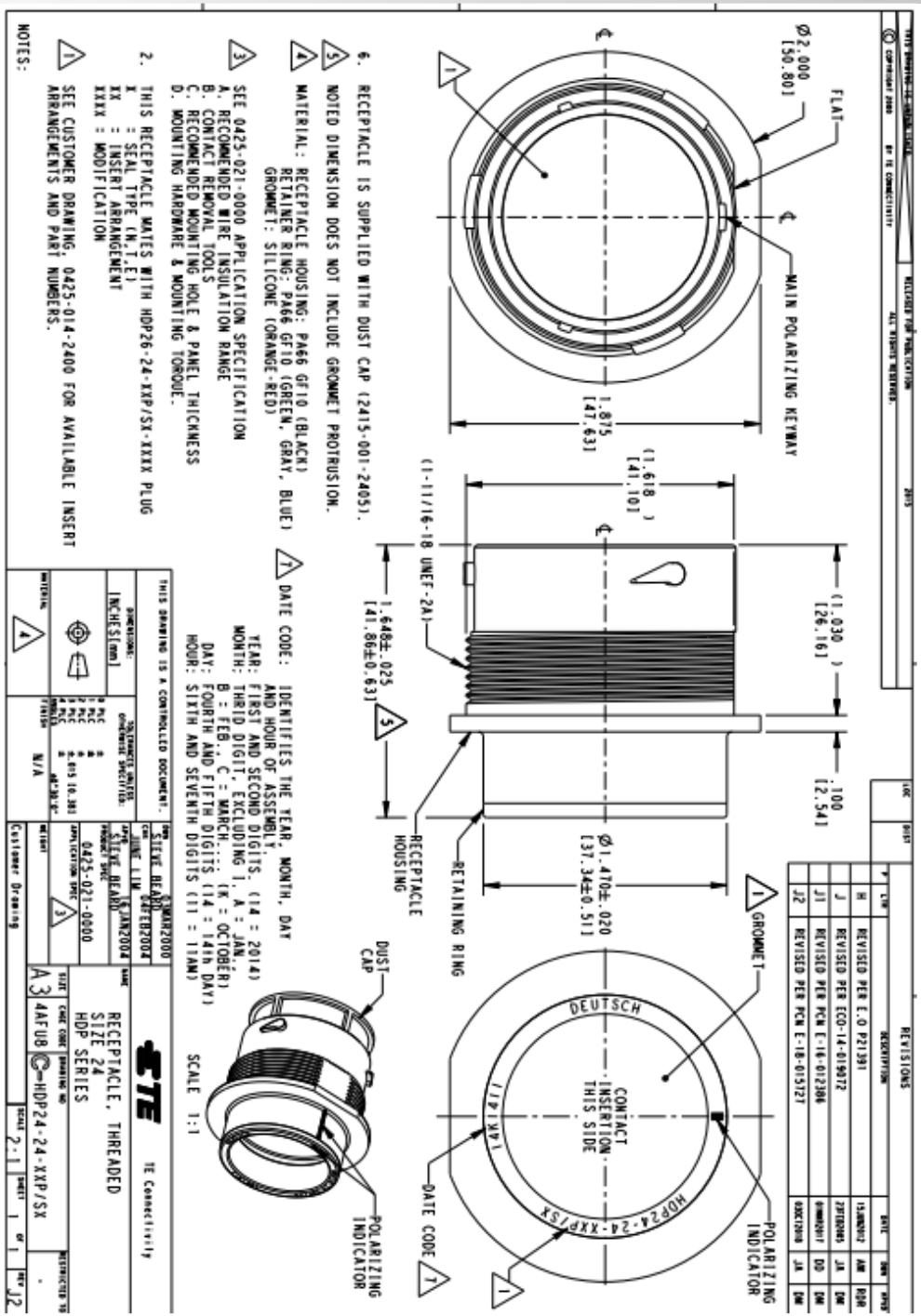

mes connettori

componenti per il cablaggio