M HDP24-24-35S_

SCHEDA TECNICA

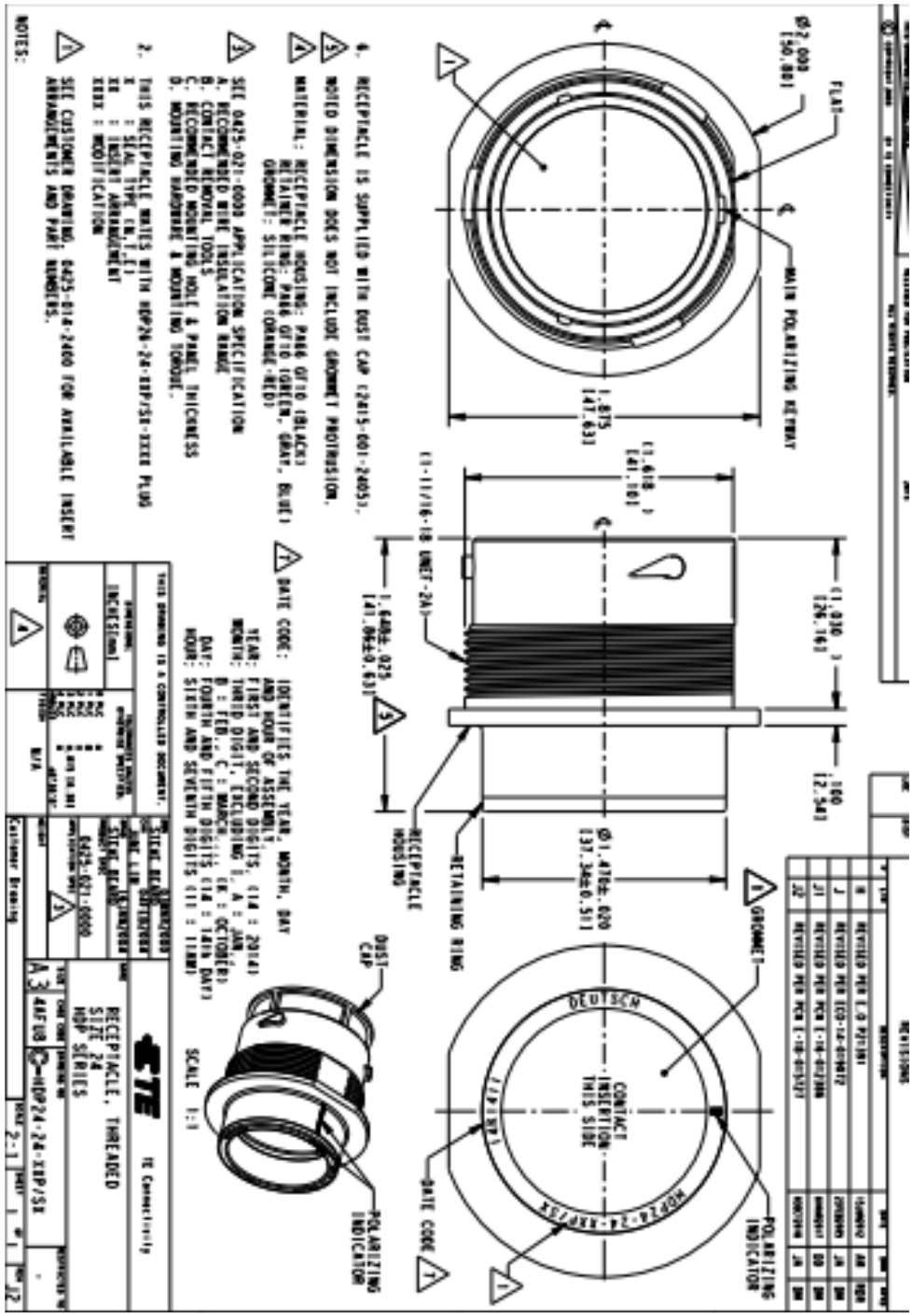

mes connettori

componenti per il cablaggio