SCHEDA TECNICA

M HDP24-24-47P_

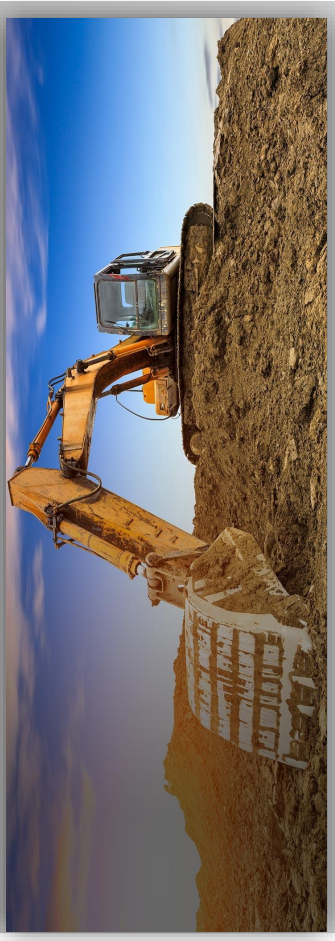

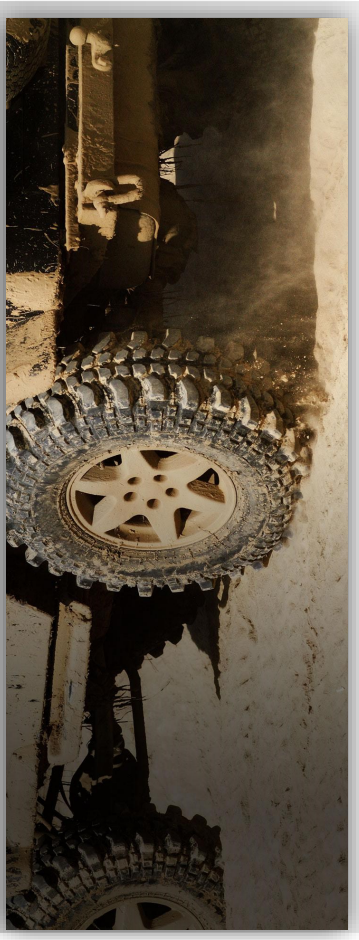
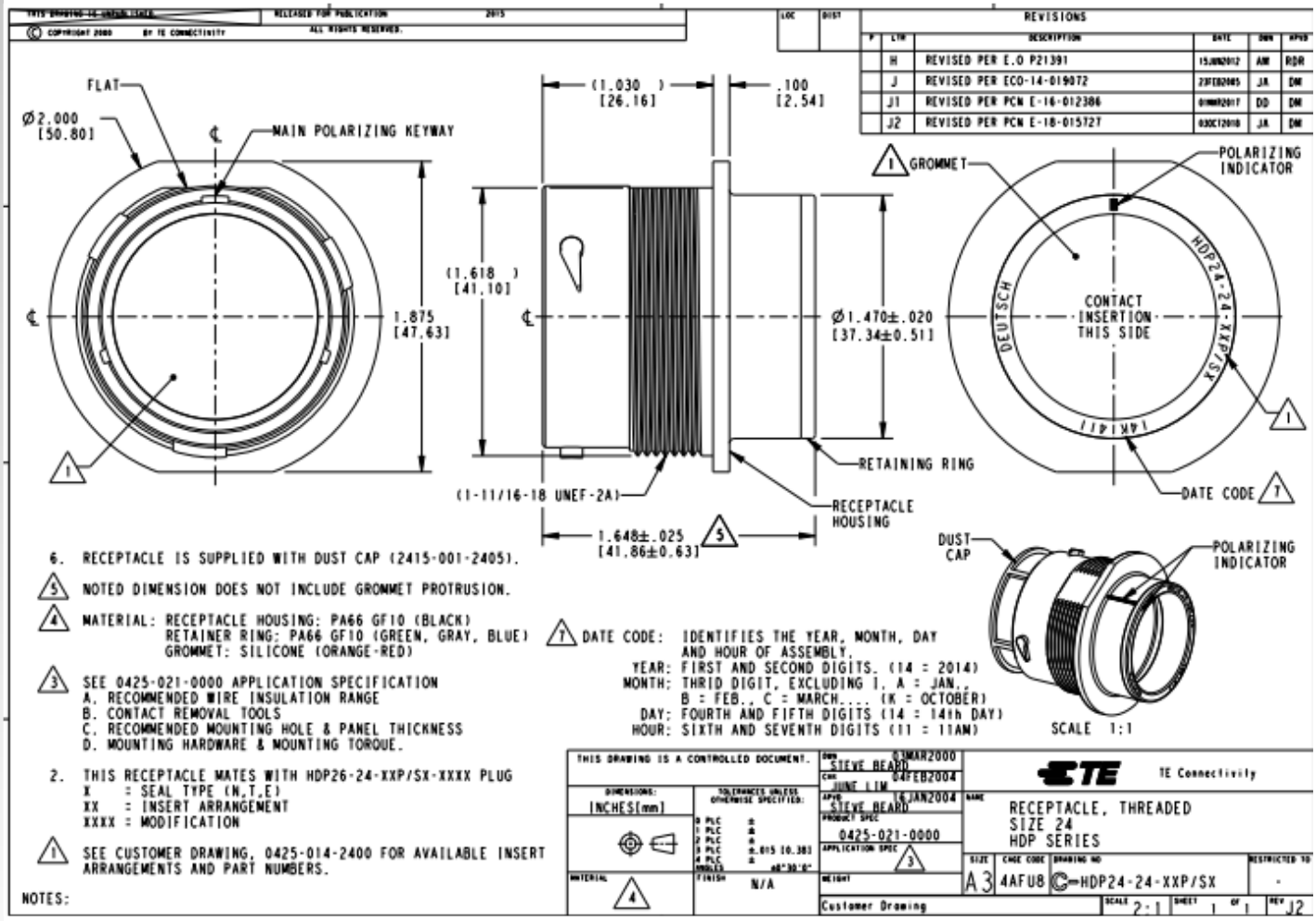
mes connettori
componenti per il cablaggio