SCHEDA TECNICA

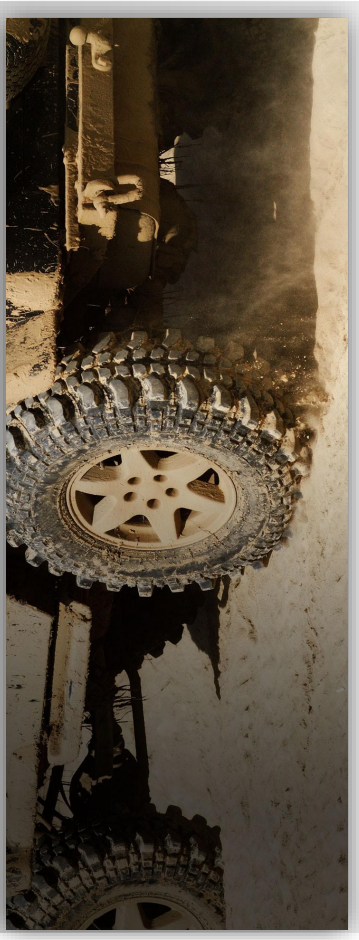

mes connettori
componenti per il cablaggio
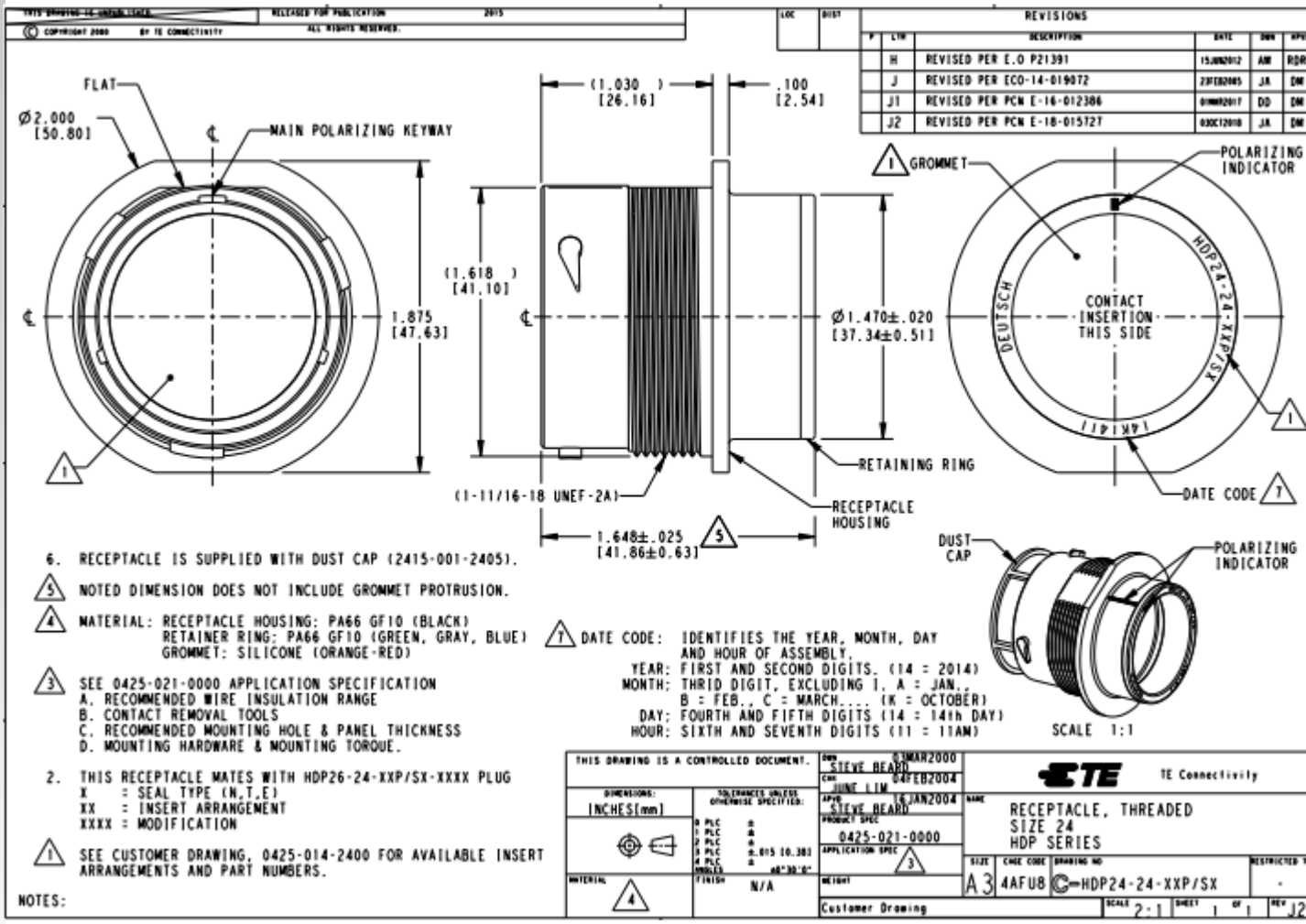
M HDP24-24-47S_