FASCETTA MICROSERIE

SCHEDA TECNICA

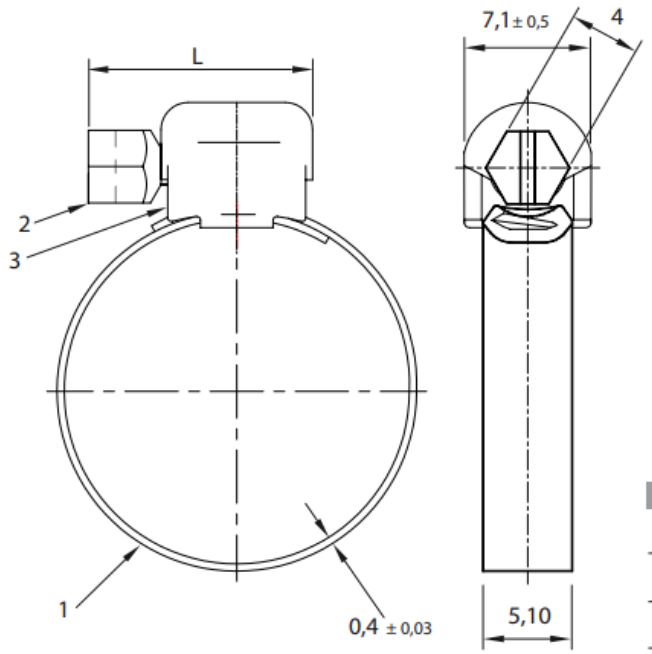

Le quote sono in millimetri.

Coppia di serraggio:

Raccomandata: **0,8 Nm**

Massima: **1,1 Nm**

Pos.	Descrizione	Materiale
1	Banda	acciaio zincato
2	Vite	acciaio zincato
3	Cassetto	acciaio zincato

Acciaio zincato: esente cromo VI direttiva EU RoHS

Ref.	Campo Diametro	L	
	07 - 11	13	
	10 - 19	13	

mes connettori

componenti per il cablaggio