M LED0230-RE

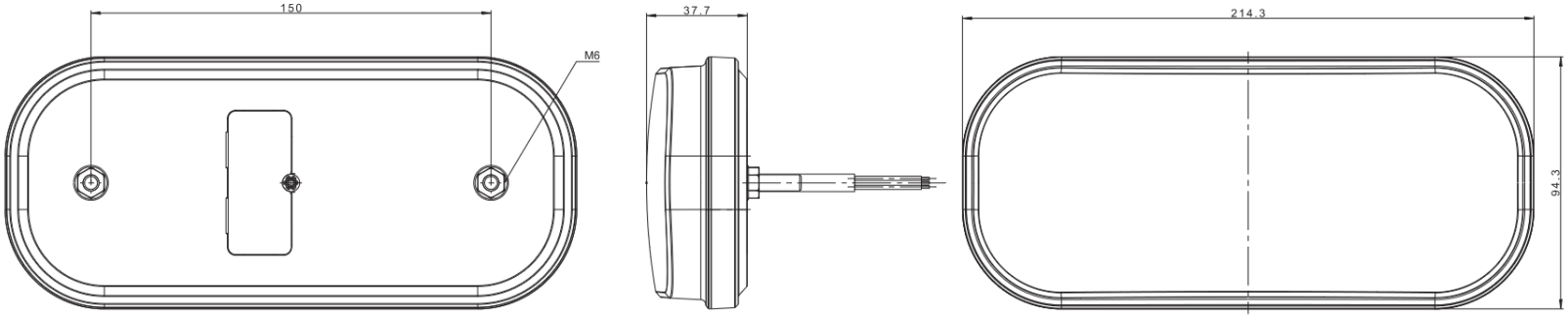

Caratteristiche	
Basso consumo energetico	✓
Omologazione E9	✓
Omologazione compatibilità elettromagnetica R10	✓
Resistenza agli urti	✓
Lente in policarbonato (PC)	✓
Sistema di protezione contro l'inversione di polarità	✓

R10

E9

Proseguire nella pagina successiva per visualizzare le specifiche.

Descrizione prodotto	MOBILE ELETRIC SERVICE	Revisione
Fanale LED 6 Funzioni 12-24V con retro marcia compatto con cavo 1 metro	www.mesconnettori.it commerciale@mesconnettori.it	REV.00 14/10/2026

M LED0230-RE

Funzioni
Luce di marcia posteriore
Luce targa omologata su supporto universale (versione NT [no targa] priva di funzione luce targa)
Luce di stop
Indicatore di direzione
Luce retronebia
Catadiottro

Specifiche tecniche	
Tensione di alimentazione	12-24V CC
Temperatura di esercizio	– 40 °C a +55 °C
La lampada è resistente a qualsiasi condizione meteorologica	✓
La lampada è completamente a tenuta stagna	✓

Consumo energetico	
Luce di posizione posteriore + luce targa	12/24V = 0,12A/0,12A
Luce di stop	12/24V = 0,12A/0,12A
Indicatore di direzione	12/24V = 0,35A/0,35A
Luce di retromarcia	12/24V = 0,22A/0,22A
Luce di fendinebbia	12/24V = 0,16A/0,16A

Consumo energetico - Potenza nominale	
Luce di posizione posteriore + luce targa	12/24V=1,5W/3W
Luce di stop	12/24V=1,5W/3W
Indicatore di direzione	12/24V=14,5W/9W
Luce di retromarcia	12/24V=2,8W/5,5W
Luce di fendinebbia	12/24V=2W/4W